1380 Beverage Drive, Suite W
Stone Mountain, GA 30083
1-800-426-6256 | 678-892-2323

Rodillo de esquinas

Guía de operación y mantenimiento

Mejores – Más rápidas – Todas las veces

Modelo: 15TTE

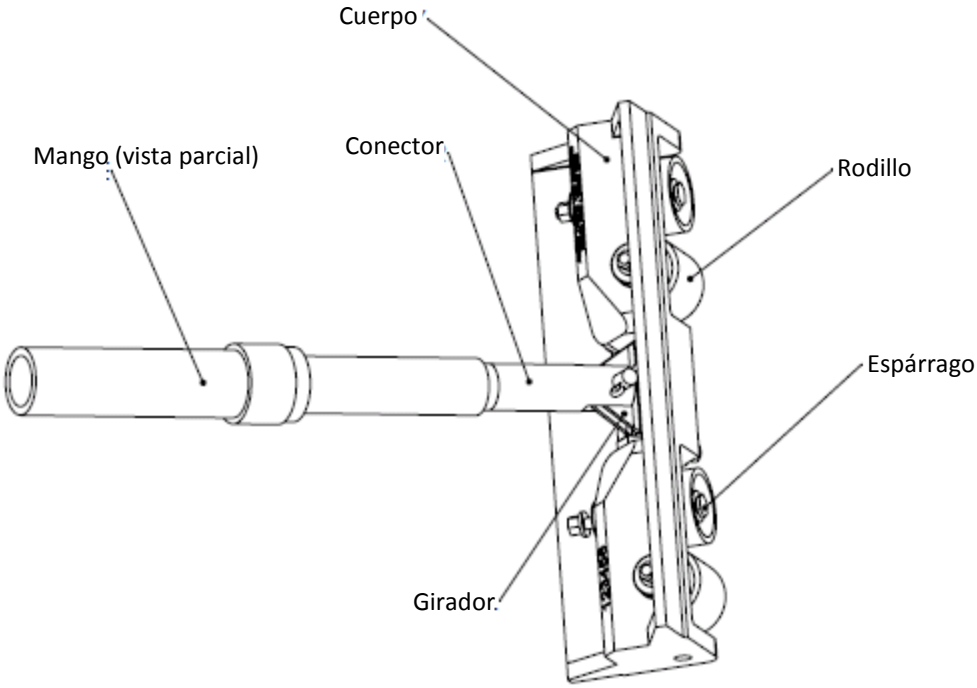

© 2012 TapeTech Tool Co. All Rights Reserved

1380 Beverage Drive, Suite W
Stone Mountain, GA 30083
1-800-426-6256 | 678-892-2323

Rodillo de esquinas

Guía de operación y mantenimiento

Mejores – Más rápidas – Todas las veces

Modelo: 15TTE

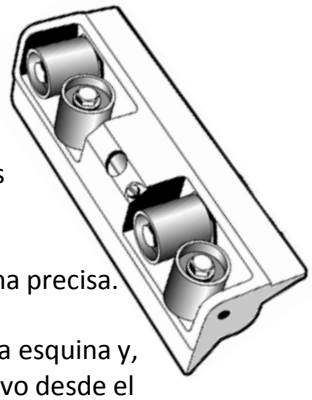

Operación

Después de aplicar la cinta y el compuesto para uniones en las esquinas interiores, incruste la cinta en el compuesto utilizando el rodillo de esquinas (modelo 15TTE).

Cuatro rodillos incrustarán y alisarán la cinta a la vez que forman una esquina precisa.

Para obtener los mejores resultados, comience en el centro de la unión de la esquina y, con una ligera presión, pase el rodillo hacia ambos extremos. Luego, de nuevo desde el centro, trabaje hacia ambos extremos con una presión firme. Esto expulsará el exceso de compuesto de debajo de la cinta y preparará la esquina para la acabadora de esquinas.

El rodillo de esquinas se debe utilizar en combinación con la encintadora automática y la acabadora de esquinas ajustable para lograr un sistema de encintado eficiente, sistemático y uniforme.

Mantenimiento

Limpie la unidad completamente después de cada uso, con un cepillo y agua (o una manguera de agua) para retirar todo el compuesto para uniones de la herramienta. Luego, después de que la herramienta esté limpia, engrásela ligeramente con aceite Ames® Bazooka® o cualquier aceite ligero para máquinas.

© 2012 TapeTech Tool Co. All Rights Reserved